生産中止図面
２０１２.０７

<特殊仕様>
1.タンク側の給水を再生水仕様としたもの。
※2系統給水方式

＊定格：AC100V-413W 50/60Hz
・最低必要水圧0.05MPa(流動時)
0.05MPa以下の場合、ウォシュレットの水勢が弱くなります。
・最高水圧は0.75MPaです。
注1：左給水専用です。
注2：75，100塩ビ管(VU，VP75・100)共用
塩ビ管の排水ソケットとの接合：床上60±5mm
＊給排水位置が適切でないと、止水栓が製品に干渉することがあります。
＊製品背面に電源を設けないでください。
コンセントが製品と干渉し、抜き差しができない場合があります。
＊電源コンセントは水や小水がかからない位置に設置してください。
また、壁給水の真下部に電源コンセントを設置したり、給水用ホースと電源コンセントを接触させないでください。感電・発火の原因になります。

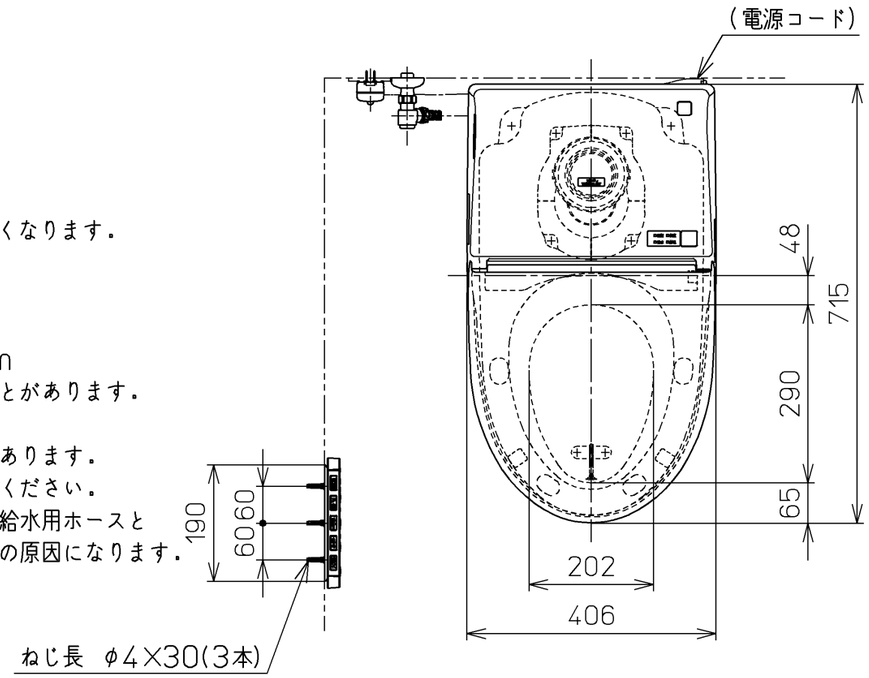

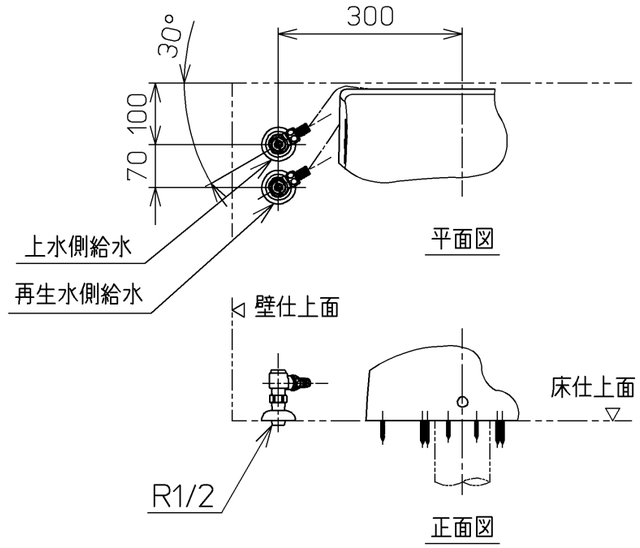

床給水仕様の場合

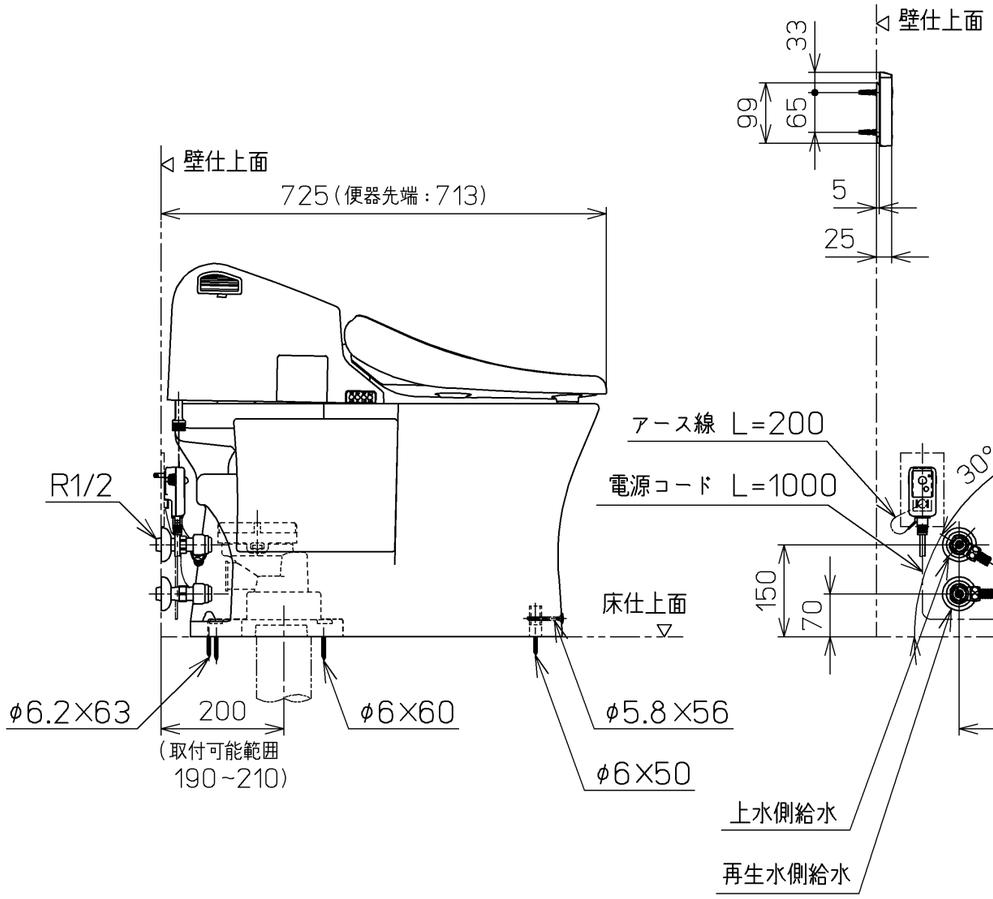

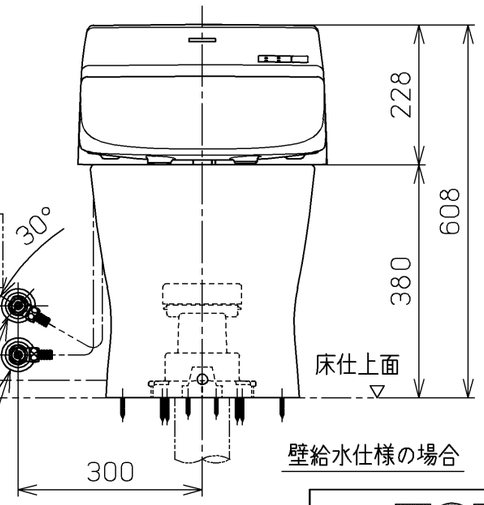

壁給水仕様の場合

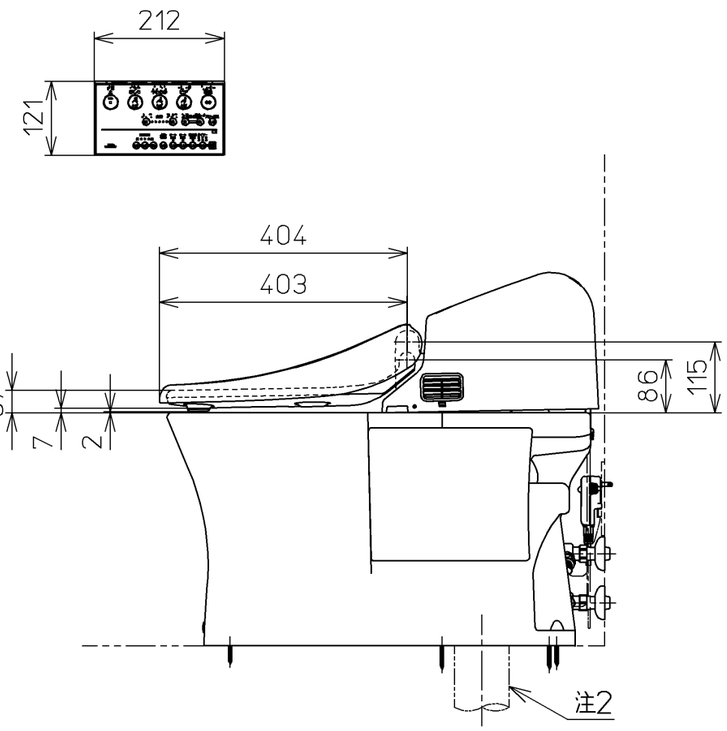

TOTO		単位 mm	名称 ウォシュレット一体形便器
製図 西田真	検図 末廣 秋吉	日付 10-05-12	尺度 1：10
備考 GG3 一般地・流動兼用，S排水		機能部：TCF9431V15 / 陶器部：CS820B	品番 CES9431T15
			図番 CES9431T15_A0104
A3			ページNo. 1-1 (改)